D811457 ver. 03 08-01-08

I ATTUATORE PER CANCELLI SCORREVOLI A CREMAGLIERA

EE LIUGVÄRAVATE AJAM

F ACTIONNEUR POUR PORTAILS COULISSANTS A CREMAILLERE

D SCHIEBETORANTRIEB

E SERVOMOTOR PARA CANCELAS CORREDERAS DE CREMALLERA

P ACCIONADOR PARA PORTÖES DE CORRER A CREMALLERA

DEIMOS-DEIMOS 700
DEIMOS 800F

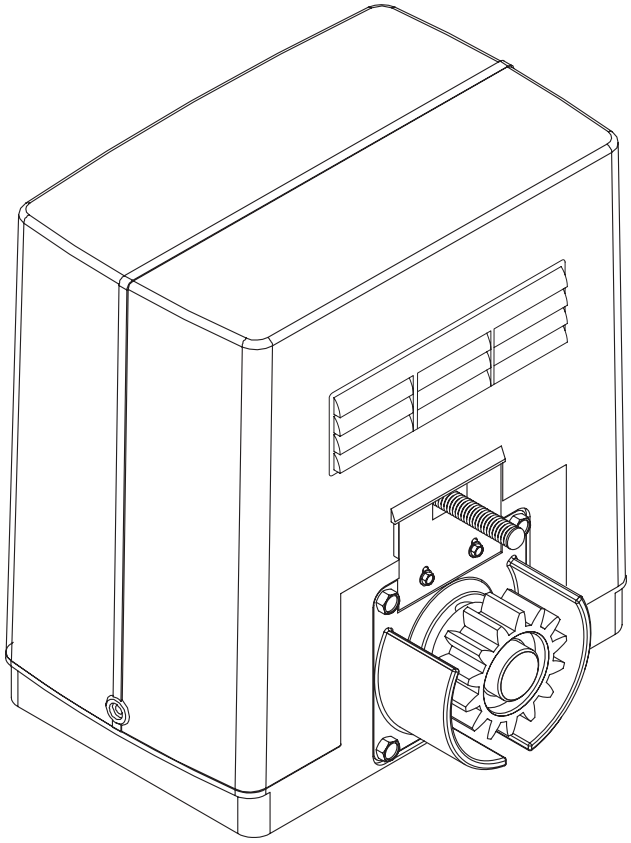

ISTRUZIONI D'USO E DI INSTALLAZIONE
PAIGALDAMIS- JA KASUTUSJUHEND
INSTRUCTIONS D'UTILISATION ET D'INSTALLATION
INSTALLATIONS-UND GEBRAUCHSANLEITUNG
INSTRUCCIONES DE USO Y DE INSTALACION
INSTRUÇÕES DE USO E DE INSTALAÇÃO

AZIENDA CON SISTEMA DI GESTIONE
INTEGRATO CERTIFICATO DA DNV
= UNI EN ISO 9001:2000 =
UNI EN ISO 14001:2004

Via Lago di Vico, 44
36015 Schio (VI)
Tel.naz. 0445 696511
Tel.int. +39 0445 696533
Fax 0445 696522
Internet: www.bft.it
E-mail: sales@bft.it

DICHIARAZIONE DI CONFORMITÀ / DECLARATION OF CONFORMITY / DÉCLARATION DE CONFORMITÉ
KONFORMITÄTSERKLÄRUNG / DECLARACION DE CONFORMIDAD / DECLARAÇÃO DE CONFORMIDADE
(Dir. 98/37/EEC allegato / annex / on annexe / anlage / adjunto / ficheiro IIB)

Fabbricante / Manufacturer / Fabricant / Hersteller / Fabricante / Fabricante: BFT S.p.a.

Indirizzo / Address / Adresse / Adresse / Dirección / Endereço: Via Lago di Vico 44
36015 - Schio
VICENZA - ITALY

- Dichiara sotto la propria responsabilità che il prodotto: / Declares under its own responsibility that the following product: /Déclare sous sa propre responsabilité que le produit: / Erklärt auf eigene Verantwortung, daß das Produkt: /Declara, bajo su propia responsabilidad, que el producto: / Declara, sob a sua responsabilidade, que o produto:

Motoriduttore per cancelli scorrevoli mod. / Gearmotor for sliding gates mod. / Motoréducteur pour portails coulissants mod. / Getriebemotor für Schiebetore Modell / Motorreductor para cancelas correderas mod. / Motoredutor para portões de correr mod.

DEIMOS SQ, DEIMOS SR, DEIMOS SR-PROX,

- È costruito per essere incorporato in un macchinario che verrà identificato come macchina ai sensi della DIRETTIVA MACCHINE. / Has been produced to be incorporated into a machinery, which will be identified as a machine according to the MACHINERY DIRECTIVE. / A été construit pour l'incorporation successive dans un équipement qui sera identifié comme machine conformément à la DIRECTIVE MACHINES. / Dafür konstruiert wurde, in ein Gerät eingebaut zu werden, das als Maschine im Sinne der MASCHINEN-DIREKTIVE identifiziert wird. / Ha sido construido para ser incorporado en una maquinaria, que se identificará como máquina de conformidad con la DIRECTIVA MAQUINAS. / Foi construído para ser incorporado numa maquinaria, que será identificada como máquina em conformidade com a DIRECTIVA MÁQUINAS

- È conforme ai requisiti essenziali di sicurezza delle Direttive: / It also complies with the main safety requirements of the following Directives: / Est conforme aux exigences essentielles de sécurité des Directives: / Es entspricht den grundlegenden Sicherheitsbedingungen der Direktiven: / Es conforme a los requisitos esenciales de seguridad de las Directivas: / Está conforme aos requisitos essenciais de segurança das Directivas:

BASSA TENSIONE / LOW VOLTAGE / BASSE TENSION / NIEDERSPANNUNG / BAJA TENSION / BAIXA TENSÃO 73/23/CEE, 93/68/CEE (EN60335-1 ('03), EN60335-2-103) (e modifiche successive / and subsequent amendments / et modifications successives / und ihren nachfolgende Änderungen / e modificações sucessivas / y modificaciones sucesivas).

COMPATIBILITÀ ELETTROMAGNETICA / ELECROMAGNETIC COMPATIBILITY / COMPATIBILITÉ ÉLECTROMAGNÉTIQUE / ELEKTROMAGNETISCHE KOMPATIBILITÄT / COMPATIBILIDAD ELECTROMAGNETICA / COMPATIBILIDADE ELECTROMAGNÉTICA 89/336/CEE, 91/263/CEE, 92/31/CEE, 93/68/CEE (EN61000-6-1, EN61000-6-2, EN61000-6-3, EN61000-6-4, EN55014-1, EN55014-2) (e modifiche successive / and subsequent amendments / et modifications successives / und ihren nachfolgende Änderungen / e modificações sucessivas / y modificaciones sucesivas).

- Si dichiara inoltre che è vietata la messa in servizio del prodotto, prima che la macchina in cui sarà incorporato, sia stata dichiarata conforme alle disposizioni della DIRETTIVA MACCHINE. / We also declare that it is forbidden to start the product before the machinery into which it will be incorporated is declared in compliance with the prescriptions of the MACHINERY DIRECTIVE. / Nous déclarons en outre que la mise en service du produit est interdite, avant que la machine où il sera incorporé n'ait été déclarée conforme aux dispositions de la DIRECTIVE MACHINES. / Es wird außerdem erklärt, daß die Inbetriebnahme des Produkts verboten ist, solange die Maschine, in die es eingebaut wird, nicht als mit den Vorschriften der MASCHINEN-DIREKTIVE konform erklärt wurde. / Se declara, además, que está prohibido instalar el producto antes de que la máquina en la que se incorporará haya sido declarada conforme a las disposiciones de la DIRECTIVA MAQUINAS / Declaramos, além disso, que é proibido instalar o produto, antes que a máquina em que será incorporada, tenha sido declarada conforme às disposições da DIRECTIVA MÁQUINAS

SCHIO, 26/10/2001

Il Rappresentante Legale / The legal Representative
Le Représentant Légal / Der gesetzliche Vertreter
El Representante Legal / O Representante legal

(GIANCARLO BONOLLO)

DICHIARAZIONE DI CONFORMITÀ / DECLARATION OF CONFORMITY / DÉCLARATION DE CONFORMITÉ
KONFORMITÄTSERKLÄRUNG / DECLARACION DE CONFORMIDAD / DECLARAÇÃO DE CONFORMIDADE
(Dir. 98/37/EEC allegato / lisa / on annexe / anlage / adjunto / ficheiro IIB)

Fabbricante / Tootja / Fabricant / Hersteller / Fabricante / Fabricante: BFT S.p.a.

Indirizzo / Aadress / Adresse / Adresse / Dirección / Endereço: Via Lago di Vico 44
36015 - Schio
VICENZA - ITALY

- Dichiara sotto la propria responsabilità che il prodotto: / Deklareerib omal vastutusel, et järgnev toode: /Déclare sous sa propre responsabilité que le produit: / Erklärt auf eigene Verantwortung, daß das Produkt: /Declara, bajo su propia responsabilidad, que el producto: / Declara, sob a sua responsabilidade, que o produto:

Motoriduttore per cancelli scorrevoli mod. / Liugväravate reduktormootor / Motoréducteur pour portails coulissants mod. / Getriebemotor für Schiebetore Modell / Motorreductor para cancelas correderas mod. / Motoredutor para portões de correr mod.

DEIMOS, DEIMOS PM, DEIMOS 700, DEIMOS 700 PM, DEIMOS 800F, DEIMOS 800F PM

- È costruito per essere incorporato in un macchinario che verrà identificato come macchina ai sensi della DIRETTIVA MACCHINE. / On toodetud mehhanismiga ühendamiseks, mida vastavalt masinadirektiivile nimetatakse masinaks. / A ete construit pour l'incorporation successive dans un équipement qui sera identifié comme machine conformément à la DIRECTIVE MACHINES. / Dafür konstruiert wurde, in ein Gerät eingebaut zu werden, das als Maschine im Sinne der MASCHINEN-DIREKTIVE identifiziert wird. / Ha sido construido para ser incorporado en una maquinaria, que se identificará como máquina de conformidad con la DIRECTIVA MAQUINAS. / Foi construído para ser incorporado numa maquinaria, que será identificada como máquina em conformidade com a DIRECTIVA MÁQUINAS

- È conforme ai requisiti essenziali di sicurezza delle Direttive: / See on vastavuses ka järgmiste direktiivide peamiste ohutusnõuetega: / Est conforme aux exigences essentielles de sécurité des Directives: / Es entspricht den grundlegenden Sicherheitsbedingungen der Direktiven: / Es conforme a los requisitos esenciales de seguridad de las Directivas: / Está conforme aos requisitos essenciais de segurança das Directivas:

BASSA TENSIONE / MADALPINGE / BASSE TENSION / NIEDERSPANNUNG / BAJA TENSION / BAIXA TENSÃO 73/23/CEE, 93/68/CEE (EN60335-1 ('94), EN60335-2-103) (e modifiche successive / ja hilisemad muudatused / et modifications successives / und ihren nachfolgende Änderungen / e modificações sucessivas / y modificaciones sucesivas).

COMPATIBILITÀ ELETTROMAGNETICA / ELEKTROMAGNETILINE ÜHILDUVUS / COMPATIBILITÉ ÉLECTROMAGNÉTIQUE / ELEKTROMAGNETISCHE KOMPATIBILITÄT / COMPATIBILIDAD ELECTROMAGNETICA / COMPATIBILIDADE ELECTROMAGNÉTICA 89/336/CEE, 91/263/CEE, 92/31/CEE, 93/68/CEE (EN61000-6-1, EN61000-6-2, EN61000-6-3, EN61000-6-4, EN55014-1, EN55014-2) (e modifiche successive / ja hilisemad muudatused / et modifications successives / und ihren nachfolgende Änderungen / e modificações sucessivas / y modificaciones sucesivas).

APPARECCHIATURE RADIO / RAADIO / INSTALLATIONS RADIO / RADIOAPPARATE / RADIOEQUIPOS / RADIOAPARELHOS 99/5/CEE (ETSI EN 301 489-3 (2000) +ETSI EN 301 489-1 (2000), ETSI EN 300 220-3 (2000)) (e modifiche successive / ja hilisemad muudatused / et modifications successives / und ihren nachfolgende Änderungen / e modificações sucessivas / y modificaciones sucesivas).

- Si dichiara inoltre che è vietata la messa in servizio del prodotto, prima che la macchina in cui sarà incorporato, sia stata dichiarata conforme alle disposizioni della DIRETTIVA MACCHINE. / Samuti deklareerime, et toodet on keelatud käitada enne masinadirektiivile vastava mehhanismiga ühendamist. / Nous déclarons en outre que la mise en service du produit est interdite, avant que la machine où il sera incorporé n'ait été déclarée conforme aux dispositions de la DIRECTIVE MACHINES. / Es wird außerdem erklärt, daß die Inbetriebnahme des Produkts verboten ist, solange die Maschine, in die es eingebaut wird, nicht als mit den Vorschriften der MASCHINEN-DIREKTIVE konform erklärt wurde. / Se declara, además, que está prohibido instalar el producto antes de que la máquina en la que se incorporará haya sido declarada conforme a las disposiciones de la DIRECTIVA MAQUINAS / Declaramos, além disso, que é proibido instalar o produto, antes que a máquina em que será incorporada, tenha sido declarada conforme às disposições da DIRECTIVA MÁQUINAS

SCHIO, 16/10/2007

Il Rappresentante Legale / Seaduslik esindaja
Le Représentant Légal / Der gesetzliche Vertreter
El Representante Legal / O Representante legal

(GIANCARLO BONOLLO)

D811457_03

Täname, et valisite selle toote. Ettevõte on veendunud, et toote töövõime vastab teie soovidele. **Lugege hoolikalt ja järgige ohutus- ja kasutusjuhiseid, mis kaasnevad tootega, sest need sisaldavad olulist teavet ohutuse, paigaldamise, kasutuse ja hoolduse kohta.**
See toode vastab tunnustatud tehnilistele standarditele ja ohutustingimustele. Käesolevaga kinnitame, et see vastab järgmistele Euroopa direktiividele: 89/336/EÜ ja 73/23/EÜ (ja hilisemate muudatustega).

1) ÜLDTEAVE
DEIMOS-DEIMOS 700-DEIMOS 800F ajamid on väga mitmekülgsete paigaldamisseadistustega, hammasratta väga madala asetuse tõttu, ajami kompaktsuse ja kõrguse ning sügavuse reguleerimisvõimalusega. Reguleeritav elektrooniline pöördepiiraja kaitseb lömastamise eest ja tagab sujuva toimimise. Avariijuhtimine toimub väga lihtsalt nupuga, millel on standardvõti või valikuline personaliseeritud võti.
DEIMOS 800F seerial on elektromagnetilist tüüpi mootoripidur, mis võimaldab väravatiiva väga täpselt peatada.
Lõplikku peatumist kontrollivad elektromehhaanilised mikrolülitid või väga külmades kohtades lähedusandurid. Juhtüksus võib olla sisse-ehitatud või paigutatud eraldi paneelile.

2) OHUTUS
Õigesti paigaldatud ja kasutatud automaatikasüsteem vastab ohutusnõuetele. Siiski tuleks õnnetuste vältimiseks järgida asjakohaseid reegleid.
Enne automaatikaseadme kasutamist lugege hoolikalt kasutusjuhendit ja jätke see igaks juhuks alles.
- Hoidke täiskasvanud, lapsed ja vara automaatikasüsteemist eemal, eriti selle töötamise ajal.
- Hoidke juhtpult või muud juhtseadmed lastest eemal, et vältida automaatikasüsteemi tahtmatut töötamist.
- Ärge takistage tahtlikult väravatiiva liikumist.
- Ärge üritage väravat käsitsi avada, kui ajam ei ole vastava nupu kaudu vabastatud.
- Ärge muutke automaatika komponente.
- Rikke korral lülitage vooluvõrgust välja, aktiveerige avariivabastus, et saada ajamile juurdepääs ja kutsuge appi kvalifitseeritud tehnik (paigaldaja).
- Enne välist puhastamist lülitage vooluvõrgust välja ja vähemalt üks akupoolus, kui see on paigaldatud.
- Hoidke fotoelementide optika ja valgust andvad indikaatorseadmed puhtana. Kontrollige, et oksad ega põõsad ei segaks ohutusseadmete (fotoelementide) tööd.
- Kui automaatikasüsteem vajab ükskõik millist tööd, mida siin pole kirjeldatud, siis palgake kvalifitseeritud tehnik (paigaldaja).
- Laske kvalifitseeritud töötajal vähemalt kord aastas automaatikasüsteemi kontrollida.
- Kontrollige süsteemi regulaarselt, et tuvastada märke mittevastavusest, kulumisest või vigastustest. Ärge kasutage ajamit, kui on vaja läbi viia hooldustöid.

3) AVARIIVABASTUS
Käsi- või avariivabastus tuleb aktiveerida siis, kui automaatikasüsteem ei tööta või töötab valesti. Selleks käituge järgnevalt:
- Sisestage standardvõti sellele ettenähtud auku (joon. 1) ja pöörake seda vastupäeva (90°), seejärel pöörake vabastusnuppu päripäeva. Nii jääb hammasratas jõude seisma, mis võimaldab väravat käsitsi avada. **Hoiatus: Ärge lükake väravatiiba tugevalt, vaid pigem lohistage see üle kogu liikumistee.**
- Ajamjuhtimise lähtestamiseks keerake nuppu vastupäeva kuni lõpuni välja ja seejärel keerake standardvõtit päripäeva, kuni see tihkelt kinni jääb. Hoidke võtit ohutus kohas, mis on kõigile vajalikele isikutele teada.

Juhul, kui vabastusnupul on personaliseeritud võti (joon. 2), toimige järgnevalt:
- Sisestage personaliseeritud võti lukku ja keerake võtit 90° vastupäeva.
- Hoidke vabastusnuppu ja pöörake seda päripäeva (joon. 2), kuni see peatub. Nii jääb hammasratas jõude seisma, mis võimaldab väravat käsitsi avada.
- Lohistage väravatiiba üle kogu selle liikumistee. Võtit ei saa lukust eemaldada enne, kui nupp on tagasi algses asendis (ajamjuhtimise aktiveerimine).
- Ajamjuhtimise lähtestamiseks keerake nuppu vastupäeva lõpuni välja ja liigutage võti tagasi algsesse asendisse; seejärel võtke võti välja ja hoidke seda ohutus kohas, mis on vastavatele isikutele teada.

4) HOOLDUS JA ÄRAVISKAMINE
Süsteemi peaks regulaarselt hooldama vaid kvalifitseeritud töötaja. Komplekti kuuluvad materjalid ja pakkematerjalid tuleb ära visata vastavalt kehtivatele regulatsioonidele.

HOIATUSED
Ajam töötab korrektselt vaid siis, kui järgitakse käesoleva juhendi andmeid. Ettevõte ei vastuta kahju eest, mis tuleneb paigaldusnõuete ja käesoleva juhendi õpetuste mittejärgimisest. Käesolevad juhendis olevad kirjeldused ja illustratsioonid ei ole siduvad. Ettevõttel on õigus igal ajal käesolevat väljaannet uuendamata teha vajalikke muudatusi toote tehniliseks, tootlikuks ja kaubanduslikuks parandamiseks, kuid jättes samal ajal toote põhiomadused puutumata.

ÄRAVISKAMINE
Tarvikud tuleb ära visata kooskõlas kehtivate regulatsioonidega. Ärge visake kasutuselt kõrvaldatud seadmeid ega patareisid olmeprügi sekka. Teie vastutate elektriliste ja elektroonikaseadmete viimise eest vastavasse taaskasutuskeskusesse.

Joon. 1

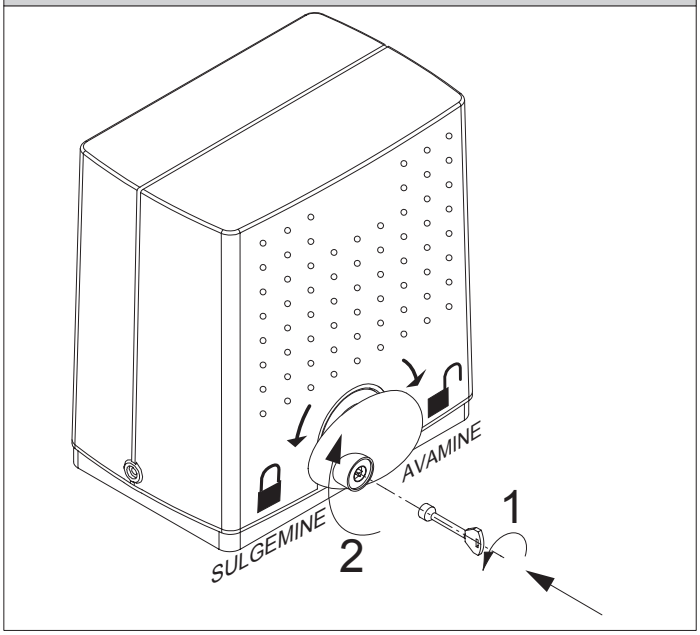

Joon. 2

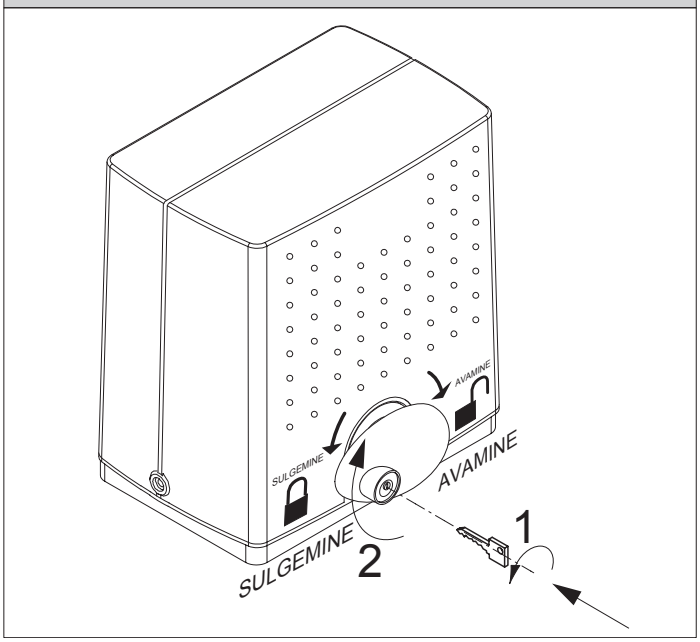

Täname, et valisite selle toote. Ettevõte on veendunud, et selle töövõime vastab teie soovidele. **Lugege hoolikalt ja järgige ohutus- ja kasutusjuhiseid, mis kaasnevad tootega, sest need sisaldavad olulist teavet ohutuse, paigaldamise, kasutuse ja hoolduse kohta.**
See toode vastab tunnustatud tehnilistele standarditele ja ohutustingimustele. Käesolevaga kinnitame, et see vastab järgmistele Euroopa direktiividele: 89/336/EÜ ja 73/23/EÜ (ja hilisematele muudatustele).

1) ÜLDTEAVE
DEIMOS-DEIMOS 700-DEIMOS 800F ajamid on väga mitmekülgsete paigaldamisseadistustega, hammasratta väga madala asetuse tõttu, ajami kompaktsuse ja kõrguse ning sügavuse reguleerimisvõimalusega. Reguleeritav elektrooniline pöördepiiraja kaitseb lömastamise eest ja tagab sujuva toimimise. Avariijuhtimine toimub väga lihtsalt nupuga, millel on standardvõti või valikuline personaliseeritud võti.
DEIMOS 800F seerial on elektromagnetilist tüüpi mootoripidur, mis võimaldab väravatiiva väga täpselt peatada.
Lõplikku peatumist kontrollivad elektromehhaanilised mikrolülitid või väga külmades kohtades lähedusandurid. Juhtüksus võib olla sisse-ehitatud või paigutatud eraldi paneelile.

Reduktormootor (joon. 1) koosneb:
„M“ mootorist
„R“ Tiguhammasrattaga reduktorist
„F“ Mehhaanilisest sidurist mootori võllil
„S“ Elektromehhaanilisest piirajast või lähedusandurist
„P“ Vabastusmehhanismiga hammasrattast
„C“ Juhtseadmest ja kondensaatorist

2) ÜLDINE OHUTUSTEAVE
HOIATUS! Toote vale paigaldus või kasutus võib põhjustada inimestele, loomadele või esemetele vigastusi.
- Lugege hoolikalt ja järgige ohutus- ja kasutusjuhiseid, mis kaasnevad tootega, sest need sisaldavad olulist teavet ohutuse, paigaldamise, kasutuse ja hoolduse kohta.
- Visake pakkematerjalid (plastik, papp, polüstüreen jne) ära vastavalt kehtivate standardite nõuetele. Hoidke nailon- või polüstüreenkotid laste käeulatusest eemal.
- Hoidke juhend koos tehnilise toimikuga alles.
- Toode kujundati ja toodeti vaid käesolevas dokumentatsioonis ettenähtud otstarbeks. Igasugune muu kasutus võib toodet kahjustada ja olla ohtlik.
- Ettevõte keeldub vastutusest tagajärgede eest, mis tulenevad toote valest kasutusest või kasutusest, mis erineb dokumentatsioonis määratletust.
- Ärge paigaldage toodet plahvatusohtlikku keskkonda.
- Toote ehituslikud detailid peavad vastama järgmistele Euroopa direktiividele: 89/336/EÜ, 73/23/EÜ, 98/37/EÜ ja nende hilisematele muudatustele. Kõikides EÜ-sse mitte kuuluvates riikides on soovituslik ülalmainitud standarditele lisaks olla vastavuses kehtivatele riiklikele standarditele, et saavutada toote ohutus.
- Ettevõte keeldub igasugusest vastutusest tagajärgede eest, mis tulenevad hea ehitustava mittejärgimisest sulguvate struktuuride (uksed, väravad jne) konstrueerimisel ning kasutusel tekkida võivast deformatsioonist.
- Paigaldus peab vastama järgmistele Euroopa direktiivide nõuetele: : 89/336/EÜ, 73/23/EÜ, 98/37/EÜ ja nende hilisematele muudatustele.
- Enne tööde alustamist lülitage vooluvõrgust välja.
- Paigaldage toiteallikale omnipolaarne või magneetotermiline lüliti, mille kontaktavade kaugus on 3 mm või rohkem.
- Kontrollige, et enne toiteallika kinnitamist oleks paigaldatud 0,03A piirmääraga lekkevoolulüliti.
- Veenduge, et maandussüsteem oleks korrektselt paigaldatud: maandage kõik sisenemissüsteemi metallosad (uksed, väravad jne) ja kõik süsteemi muud osad, millel on maandusklemm.
- Paigaldage kõik ohutusseadmed (fotoelemendid, ohutusnurgad jne), mis on vajalikud ala kaitsmiseks löögi-, purustamis-, lohistamis- ja lõikeohu eest.
- Paigaldage vähemalt üks valgust kiirgav indikaatorseade (ohutuli), kust seda on kerge näha ja kinnitage konstruktsioonile hoiatussilt.
- Ettevõte keeldub igasugusest vastutusest seoses automaatika ohutuse ja õige kasutusega, kui kasutatud on mõne muu tootja komponente.
- Kasutage hooldus- või parandustöödel ainult originaalosi.
- Ärge modifitseerige automaatika komponente, kui teil pole selleks Ettevõtte luba.
- Juhendage süsteemi kasutajat võimalikest ohtudest, paigaldatud juhtsüsteemidest ja kuidas süsteemi avarii korral käsitsi avada.
- Ärge lubage täiskasvanutel ega lastel viibida automaatika tööalal.
- Hoidke juhtpult või muud juhtseaded laste eest eemal, et vältida automaatikasüsteemi tahtmatut töötamist.
- Kasutaja peab vältima automaatikasüsteemi parandamist omal käel ja peab appi kutsuma kvalifitseeritud töötajad.
- Kui miski pole käesolevates juhistes selgesõnaliselt välja toodud, siis pole see lubatud.
- Paigaldustööd tuleb läbi viia ohutusseadmete ja juhtseadmetega, mis vastavad standardile EN 12978.
- Veenduge, et märgitud temperatuurivahemik sobiks kohaga, kuhu automaatikasüsteem paigaldatakse.
- Toodet ei tohi paigaldada väravatiibadele, mille sees on uksed (v.a juhul, kui ajamit saab käitada ainult siis, kui uks on suletud).
- Vältige ukse liikumisega seoses purustamisohtu liikuva osa ja ümbritsevate kinnisobjektide vahel.
- Pärast paigaldamist kontrollige seadeid, kaitsesüsteemi ja avariivabastust.
- Kui ajam paigaldada liugväravatele, mille sees on jalgvärav, ei tohi ajam töötada, kui uks jääb lahti.

3) TEHNILISED ANDMED

Toiteallikas:		ühefaasiline 230V ±10% 50Hz (*)
Mootori pöörded:		1400 min^{-1}
Võimsustarve	Deimos:	270W
	Deimos 700-Deimos 800F:	290W
Max võimsustarve:	Deimos:	1.9 A (230V):3.8 A(120V)
	Deimos 700Deimos 800F:	1.5 A (230V) :3 A (120)
Kondensaator:	Deimos:	14µF(230V):55µF(120V)
	Deimos 700-Deimos 800F:	10 µF (230V):40 µF (120V)
Termokaitse:	Deimos:	160 °C
	Deimos 700-Deimos 800F:	110 °C
Isolatsiooniklass:		F
Väravatiiva maksimaalne kaal:	Deimos:	14 hammast ..5000N (≈ 500kg)
	Deimos PM:	18 hammast ..3800N(≈350kg)
	Deimos 700:	14 hammast ..7000N(≈700kg)
	Deimos 700 PM:	18 hammast ..5500N(≈550kg)
	Deimos 800F:	14 hammast ..8000N(≈800kg)
	Deimos 800F-PM:	18 hammast ..6300N (≈630kg)
Pöördemoment::	Deimos:	18Nm
	Deimos 700-Deimos 800F:	20Nm
Ülekandesuhe:		1/30
Väljundpöörded:		48 min^{-1}
Hammasratta samm:		4mm (14/18 hammast)
Väravatiiva kiirus:		8,5 m/min (14 hammast) :11m/min (18 hammast)
Põrkereaktsioon:		mehhaaniline sidur
Määre:		Püsimääre
Manuaaljuhtimine:		Mehhaaniline vabastusnupp
Manöövrite arv 24 tunni jooksul:		100
Juhtseade:		ALPHA
Töötemperatuur:		-15°C kuni +55°C
IP-kaitsetase:		IP24
Mõõtmed:		Vt joon. 2
Kontrolleri kaal:	Deimos:	11kg
	Deimos 700-Deimos 800F:	15kg

(*) Nõudmise korral erinevatele toitepingetele.

ALPHA juhtseade on loodud üheainsa ajami juhtimiseks.

Toiteallikas:	230V∿±10%, 50Hz(*)
Madalpinge/vooluvõrgu insulatsioon:	> 2MOhm, 500Vdc
Töötemperatuur:	-15°C kuni +55°C
Dielektriline tugevus:	madalpinge/vooluvõrk 3750Vac 1 minutiks
Värava avanemise hoiatustuli:	24V∿, 3W max
Tarvikute toide:	24V ∿, (maksimaalne tarve 0,2A))
Sisseehitatud pöördkoodiga raadiovastuvõtja:	sagedus 433,92MHz
Kodeering:	Kloonitav pöördkoodi algoritm
Kombinatsioonide määr:	4 miljardit
Antenni takistus:	50Ohm (RG58)
Max arv salvestatavaid raadiosaatjaid:	63
Mõõtmed:	vt joonis 19

(* nõudmise korral erinevatele toitepingetele)

4) KLEMMPLAADI KAABELDUS (Joon. 16)
HOIATUS – kaabeldamis- ja paigaldustööde ajal järgige kehtivaid standardeid ja hea ehitustava põhimõtteid.

Eriti madala pingega juhtmed (24V) tuleb madalpingejuhtmetest füüsiliselt eraldada või vähemalt 1 mm lisaisolatsiooniga isoleerida.
Juhtmed tuleb klemmide juures täiendavate kinnitustega kinnitada (näiteks kaabliklambriga), et vältida kokkupuuteid kaablite ja mootori korpuse vahel.
Kõik ühenduskaablid peavad hajutist olema sobival kaugusel.
Ühendage toiteallika kollane/roheline juhe seadme maandusklemmiga (vt joon. 15 viide A).
HOIATUS! Vooluvõrguga ühendamiseks kasutage vähemalt 3x1,5mm² ristlõikega ja eelnevalt mainitud regulatsioonidele vastavat multipolaarset kaablit. Näiteks kui kaabel asub õues, peab see olema võrdväärne H07RN-F-ga, kuid siseruumides (või väljas, kuid plastikust kaablikanali sees), siis peab see olema võrdväärne vähemalt H05VV-F-ga, mille ristlõige on 3x1,5mm². Hoidke toitevõrgu ühendused eriti madala pingega (24V) ühendustest eraldi.

JP1
1-2 230V +/- 10% 50/60 Hz toiteallikas (neutraal klemmile 1).
3-4-5 Ühendus mootoriga M (klemm 4 ühine, klemmid 3-5 mootor ja ondensaator).
1-4 Ühendus ohutule ja elektrilukuga 230V mod. EBP.
JP2
7-8 START surunupp või võtmelüliti (N.O.).
7-9 STOP surunupp (N.C.). Kui ei kasuta, jätke sild alles.
7-10 Fotoelemendi sisend või pneumaatiline serv (N.C.). Kui ei kasuta, jätke sild alles.
7-11 Avanemispiirlüliti (N.C.). Kui ei kasuta, jätke sild alles.
7-12 Sulgumispiirlüliti (N.C.). Kui ei kasuta, jätke sild alles.
13-14 24Va.c. toiteväljund fotoelementidele või muudele seadmetele.
15-16 Värava avanemise hoiatustule või 2. raadiokanali väljund.
17-18 Raadiovastuvõtja ühendatava plaadi antennisisend (20 poort–19 signaal).

JP3
19-20 Jalgvärava sisend (N.O.)
JP4 Raadiovastuvõtja plaadi konnektor, 1-2 kanalit (Joon. 21).

5) LED (Joon. 21)
ALPHA juhtseadmel on mitu enesediagnostilist LED-lampi, mis juhivad kõiki funktsioone.
DL1: Sisseehitatud raadiovastuvõtja LED
DL2: START – Start – süttib, kui antakse start-käsklus.
DL3: STOP – Stop – kustub, kui antakse start-käsklus.
DL4: PHOT – Fotoelement – kustub, kui fotoelemendid pole joondatud või esineb takistus.
DL5: SWO – Kustub, kui avanemispiirlüliti aktiveeritakse.
DL6: SWC – Kustub, kui sulgemispiirlüliti aktiveeritakse.

6) KIIPLÜLITITE VALIKUD (Joon. 21)
DIP1)
TCA [SEES] – Automaatsulgumisaeg.
SEES: Aktiveerib automaatsulgumise
VÄLJAS: Välistab automaatsulgumise
DIP2)
FCH [SEES] – Fotoelemendid.
SEES: Fotoelemendid on aktiivsed ainult sulgumisel.
VÄLJAS: Fotoelemendid on aktiivsed nii sulgumisel kui ka avanemisel.
DIP3)
BLI – Impulsside blokeerimine
SEES: START-käsklusi avanemise ajal ei aktsepteerita.
VÄLJAS: START-käsklusi avanemise ajal aktsepteeritakse.
DIP4)
3P/4P – 3 sammu/4 sammu
SEES: Lülitab sisse 3-sammu loogika.
VÄLJAS: Lülitab sisse 4-sammu loogika.
DIP5)
CODE FIX – Fikseeritud kood.
SEES: Aktiveerib sisseehitatud vastuvõtja fikseeritud koodi režiimis.
VÄLJAS: Aktiveerib sisseehitatud vastuvõtja pöördkoodiga režiimis.
DIP6)
RADIO LEARN – Raadiosaatja programmeerimine
SEES: Võimaldab saatjate kaugsalvestamise:
1 – Vajutage esmalt standardrežiimis raadiomenüü kaudu juba salvestatud saatja peidetud nuppu (P1) ja tavalist klahvi (T1-T2-T3-T4).
2- Vajutage 10 s jooksul salvestatava saatja varjatud nuppu (P1) ja tavalist klahvi (T1-T2-T3-T4).
Vastuvõtja väljub programmeerimisrežiimist pärast 10 s: võite seda aega kasutada teiste uute saatjate sisestamiseks eelneva sammu kordamisega. See režiim ei vaja ligipääsu juhtpaneelile.
VÄLJAS: Keelab saatjate juhtmevaba salvestamise. Saatjaid saab salvestada ainult läbi vastava raadiomenüü.
DIP7)
SCA – Värava avanemise hoiatustuli või 2. raadiokanal (joon. 24).
VÄLJAS: Aktiveerib releeväljundi värava avanemise hoiatustule režiimis.
SEES: Aktiveerib releeväljundi 2. raadiokanalina.
DIP8)
FAST CLOSE - kiirsulgumine
SEES: Sulgeb värava pärast fotoelementide kiire taastumist ja enne määratud TCA möödumist.
VÄLJAS: Käsklust pole sisestatud.

7) MÄÄRAJA REGULEERIMINE (Joon. 21)
TCA (Dip1 SEES).
Kasutatakse automaatsulgumisaja määramiseks, pärast mida värav automaatselt sulgub (0 kuni 90 s).
TW
Kasutatakse ajami töötamisaja määramiseks, pärast mida ajam seiskub (0 kuni 90 s). Elektriliste piirlülitite kasutamisel suurendage ajami töötamisaega mõne sekundi võrra, et väravatiib jõuaks sulguda.

8) SISSEEHITATUD VASTUVÕTJA TEHNILISED ANDMED
Vastuvõtja väljundkanalid:
- väljundkanal 1, kui aktiveeritud, kontrollib START-käsklust.
- vväljundkanal 2, kui aktiveeritud, kontrollib 2. raadiokanali relee äratamist 1 sekundiks.

Kasutatavad saatjad:

kõik pöördkoodiga saatjad, mis ühilduvad .
ANTENNI PAIGALDAMINE
Kasutage 433MHz-le häälestatud antenni.
Antenn-vastuvõtja ühendamiseks kasutage RG8 koaksiaalkaablit.
Metallpinnad antenni läheduses võivad mõjutada raadiolevi. Kui saatja leviulatus on liiga väike, liigutage antenn sobivamasse kohta.

9) PROGRAMMEERIMINE
Saatjaid saab salvestada manuaalrežiimis või universaalse pihuarvutiga, mis võimaldab salvestada „kollektiivvastuvõtjate“ režiimis ja hallata täielikku salvestuste andmebaasi EEdbase tarkvaraga.

10) KÄSITSI PROGRAMMEERIMINE
Standardpaigalduste puhul, kus pole lisafunktsioone vaja, on võimalik jätkata saatjate manuaalse salvestamisega
1) Kui te soovite, et saatja T-nupp salvestataks Start-nupuna, vajutage juhtseadme SW1 nuppu. Kui te soovite saatja nuppu salvestada teise raadiokanalina, vajutage juhtseadme SW2 nuppu.
2) Kui DL1 LED vilgub, vajutage saatja P1 peidetud nuppu ja DL1 LED jääb põlema.
3) Vajutage saatjal salvestatavat nuppu, LED DL1 hakkab uuesti vilkuma.
4) Veel ühe saatja salvestamiseks korrake samme 2) ja 3).
5) Salvestusrežiimist lahkumiseks oodake, kuni LED-tuli täielikult kustub.

TÄHTIS MÄRKUS: ESIMENE SALVESTATUD SAATJA TULEB MÄRGISTADA VÕTMESILDIGA.
Käsitsi programmeerimise korral määrab esimene saatja vastuvõtjale võtmekoodi: see kood on vajalik hiljem raadiosaatjate kloonimiseks.

10.1) JUHTSEADME MÄLU PUHASTAMINE
Selleks, et juhtseadme mälu täielikult kustutada, vajutage samaaegselt 10 sekundit juhtseadme SW1 ja SW2 nuppe (DL1 LED vilgub). Edukat kustutamist tähistab DL1 LED püsiv põlemine.
Salvestusrežiimist lahkumiseks oodake, kuni LED-tuli täielikult kustub.

11) VASTUVÕTJA SEADISTAMINE
Sisseehitatud vastuvõtja kombineerib ülima turvalisuse omadused muutuva koodi (pöördkoodi) kopeerimisel saatja kloonimise mugavusega tänu erakordsele süsteemile.
Saatja kloonimine tähendab saatja loomist, mille saab automaatselt vastuvõtjasse salvestatud saatjate nimekirja lisada, kas täiendava või kindlat saatjat asendava saatjana.

Asendusklonimist kasutatakse uue saatja loomiseks, mis hakkab asendama eelnevalt vastuvõtjasse salvestatud saatjat; sel moel saab eemaldada kindla saatja ja seda ei saa enam kasutada.
Seega on kaugjuhtimisega võimalik programmeerida suurt hulka lisasaatjaid, näiteks kadunud saatjate asendamist ilma otseste muudatuste tegemiseta vastuvõtjale.
Kui kodeerimisturvalisus ei ole oluline faktor, võimaldab sisseehitatud vastuvõtja kloonimist ka fikseeritud koodiga, mis vaatamata muutuva koodi hülgamisele pakub paljusid kodeerimiskombinatsioone, võimaldades seega siiski juba programmeeritud saatjaid kopeerida.

12) RAADIOSAATJA KLOONIMINE (Joon. 20)
Pöördkoodiga kloonimine / Fikseeritud koodiga kloonimine
Vaadake universaalse pihuarvuti juhendit ja CLONIX programmeerimisjuhendit.

12.1) LAIENDATUD PROGRAMMEERIMINE: KOLLEKTIIVVASTUVÕTJAD
Vaadake universaalse pihuarvuti juhendit ja CLONIX programmeerimisjuhendit.

13) TARVIKUD
SPL (joon. 22).
Valikulise plaadi eelsoojendamine. Soovitav temperatuuridel alla -10°C (hüdrauliliste mootorite puhul).
ME (joon. 23).
Valikuline plaat 12Vac elektriluku ühendamiseks.
EBP (joon. 16).
Pidevalt töötava EBP elektriluku saab ühendada otse klemmidele 1 ja 4.

14) ESIALGSED KONTROLLID
Enne paigaldustööde jätkamist kontrollige, et värava konstruktsioon vastaks kehtivatele nõuetele ja eelkõige, et:
- värava liikumistee oleks otse ja horisontaalne ja et rattad oleksid piisavalt tugevad värava raskuse kandmiseks.
- avariijuhtimine toimiks sujuvalt kogu liikumistee ulatuses ja poleks liigset õõtsumist.
- ülemise siini ja väravatiiva vahel oleks piisavalt mänguruumi, et tagada hääletu liikumine.
- värava avanemis- ja sulgumispiirajad oleksid paigaldatud.
- reduktormootori kinnituskoht võimaldaks avariijuhtimist sujuvalt ja ohutult kasutada. Juhul, kui kontrollitud elemendid ei vasta ülalpool kirjeldatud nõudmistele, teostage vajalikke parandus- või vahetustöid.

HOIATUS: Jätke meelde, et juhtseadmed on mõeldud värava töö lihtsustamiseks, kuid ei lahenda probleeme, mis tulenevad defektidest või puudulikkusest, mis tuleneb valest paigaldusest või hooldusest.

Võtke seade pakendist välja ja kontrollige, et see poleks kahjustunud. Kui see on kahjustunud, võtke ühendust edasimüüjaga. Ärge unustage selle komponente (papp, polüstüreen, nailon jne) vastavalt kehtivatele eeskirjadele ära visata.

15) ALUSPLAADI KINNITAMINE
15.1) Standardasend
- Kaevake auk sinna, kuhu peaks tulema betoonpadi alusplaadi poltidega, millega ajam kinnitada (joon. 3). Kui liugtee on juba olemas, tuleb kaevamine osaliselt läbi viia liugtee vundamendis. Sel juhul, kui liugtee vundament peaks vajuma, siis vajub ka ajami alus, mistõttu mänguruum hammasratta ja hammaslati vahel jääb enam-vähem samaks (umbes 1-2 mm).
- Paigutage alusplaat vastavalt mõõtmetele joonisel 4.
- Alusplaadile märgitud hammasratta sümbol peab olema nähtav ja suunaga värava poole. See tagab ka elektriühenduskanalite õige paigutuse.
- Laske elektrikaableid sisaldavatel painduvatel torudel alusplaadist välja ulatuda.
- Et hoida alusplaati paigaldamise ajal paigal, võib olla kasulik liugtee all kaks lamedat latti kokku keevitada ja seejärel poldid nende külge keevitada (joon. 3).
- Valage betoon nii, et alusplaadi valu jääks liugtee oma sisse.
- Kontrollige hoolikalt:
  Et mõõtmed oleksid õiged.
  Et alusplaat oleks loodis.
  Et 4 polti jääks betoonist puhtaks.
  Laske betoonil kõveneda.

15.2) Muud asendid
Reduktormootorit saab kinnitada erineval moel. Juhul, kui see ei asu liugteega samal tasapinnal (standardasend), peate tagama, et see oleks värava asendi suhtes kindlalt kinnitatud, et hoida mänguruum (1-2mm) hammaslati ja hammasratta vahel stabiilsena. Järgida tuleb kehtivaid standardeid, mis käsitlevad inimeste, loomade ja asjade ohutust ning eriti õnnetusriske seoses lömastamisega hammasratta-hammaslati hambumiskohas ja muid mehhaanilisi riske.
Kõiki kriitilisi kohti peavad kaitsma ohutusseadmed kooskõlas kehtivate ettekirjutustega.

16) REDUKTORMOOTORI KINNITAMINE
Kui betoon on kõvenenud, järgige joonist 6 ja käituge järgnevalt:
- Asetage igale sidevardale M10 mutter, jättes alusplaadist vähemalt 25mm vahe, et reduktormootorit saaks pärast paigaldamist allapoole lasta või hiljem reguleerida.
- Paigutage igale sidevarda paarile plaat „P“ ja reguleerige seda loodi abil.
- Eemaldage reduktormootorilt keermekaitsmed ja asetage see neljale poldile nii, et hammasratas oleks värava suunas.
- Paigaldage neli seibi ja kruvige neli lukustuspolti kinni.
- Reguleerige reduktormootori sügavust, et see kinnituks alusplaadis olevatesse pesadesse ja kinnitage see hammasratta ja värava vahele paigaldatava hammaslati jaoks sobilikku kaugusesse. Hammaslati hambad peavad hammasrattaga kogu ulatuses hambuma. Peatükis „**Hammaslati paigaldamine**“ on välja toodud kõige sagedamini kasutatavate hammaslattide mõõtmed ja paigaldusmeetodid.

17) HAMMASLATI PAIGALDAMINE
Väravale tuleb paigaldada hammaslatt, mille hambad on 4-kaupa. Pikkus peab sisaldama läbipääsutee laiuse, ruumi mikrolülitite aktiveerimiseks ja hammasratta hambumislõigu. Hammaslatte on erinevat tüüpi, igaüks erineva kandevõime ja kinnitusmeetodiga. Ettevõte müüb kolme tüüpi hammaslatte, mis on:

17.1) Mod. CFZ (joon. 7).
Galvaniseeritud raud-hammaslatt – 22x22mm lõigud 2 meetri kaupa – kandevõime rohkem kui 2000kg (~ 20000N). Esmalt keevitage jupid sobivale raudvinklile ja seejärel värava külge. Lisaks hammaslati ja väravaküljе vahelise kauguse hoidmisele, teeb vinkel hammaslati värava külge kinnitamise lihtsaks, isegi kui viimane veidi kõigub. Hammaslati erinevate osade kokkukeevitamisel on soovitav paika seada hammaslati lõik, nagu joonisel 8, et tagada õige samm terve hammaslati ulatuses.

17.2) Mod. CPZ (joon. 7).
Plastik-hammaslatt – 22x22mm lõigud 1 meetri kaupa – max kandevõime 500 kg (~ 5000N). See mudel tuleb värava külge kinnitada tavaliste või isekeermestavate kruvidega. Soovitav on sisestada üks lõik teistpidi erinevate tükkide liitumiskohta, et hoida õiget sammu. Seda tüüpi hammaslatt on vaiksem ja kõrgus kergemini reguleeritav isegi pärast kinnitamist.

17.3) Mod. CVZ (joon. 7).
Galvaniseeritud raud-hammaslatt – 30x12 lõigud 1 meetri kaupa – keermestatud vahetükid vajavad keevitamist – max kandevõime 2000 kg (~ 20000N). Pärast vahetükkide kinnitamist erinevate latitükkide iga ava keskele, keevitage vahetükid värava külge. Soovitatav on sisestada üks lõik teistpidi erinevate tükkide liitumiskohta, et hoida õiget sammu. Kruvid, mis kinnitavad hammaslati vahetükkide külge, võimaldavad hammaslati kõrgust reguleerida.

17.4) Hammaslati kinnitamine
Hammaslati kinnitamiseks käituge järgnevalt:

- Aktiveerige avariivabastus, keerates vastavat vabastusnuppu (vt peatükki „Avariijuhtimine“).
- Toetage hammaslati ots hammasrattale ja kinnitage see (keevitamise või kruvidega) kooskõlas hammasrattaga, liigutades väravat käega edasi (joon. 9).
- Värava vale joonduse korral (liigne kõverdumine), mida ei saa parandada, paigutage hammaslati ja värava vahele paar seibi, et tagada hammaslati ühtlane jooks hammasratta suhtes (joon. 10).

HOIATUS – Keevitamist tohib teostada pädev isik, kellel peab olema kehtivatele ohutusstandarditele vastav turvavarustus.

18) HAMMASRATTA REGULEERIMINE

Pärast hammaslati kinnitamist on vaja lati ja hammasratta vaheline mängimisruum reguleerida umbes 2mm peale (joon. 6): seda on võimalik saavutada nelja M10 mutri lõdvestamisega reduktormootori põhjas umbes 2mm võrra.Veenduge, et hammaslatt ja hammasratas oleksid joondatud ja tsentreeritud (joon. 10).

HOIATUS – Pidage meeles, et hammaslati ja –ratta eluiga sõltub suuresti nende õigest hambumisest.

19) ELEKTROMEHHAANILISED PIIRDESEADMED

See protseduur tuleb läbi viia aktiveeritud avariivabastusega ja lahti ühendatud toitepingega. Jalused, mis juhivad piirdeseadmeid, tuleb paigutada hammaslati kummassegi otsa.

- Lükake värav käsitsi täiesti lahti.
- Asetage avanemisotsa jalus (joon. 11) nii, et see katkestaks mikrolüliti juhtkangi ja käitaks seda. Kui olete õige koha leidnud, siis kinnitage see kruvidega.
- Lükake värav käsitsi täiesti kinni.
- Asetage sulgumisotsa jalus (joon. 11) nii, et see katkestaks mikrolüliti juhtkangi ja käitaks seda. Kui olete õige koha leidnud, siis kinnitage see kruvidega.
- Jalused peavad värava lukustama enne, kui see puutub kokku hammaslatile paigaldatud mehhaaniliste tagasikäigutõketega. Sulgumisotsa jalust tuleb reguleerida nii, et jätta umbes 50mm vahe värava ja fikseeritud väravatiiva vahele, nagu ette nähtud kehtivates ohutusstandardites. Vastasel juhul kinnitage umbes 50mm paksune elektriline serv (joon. 12).

20) VÄRAVA TAGASIKÄIGUTÕKKED

HOIATUS – Väraval peavad olema mehhaanilised tagasikäigutõkked, nii avanemisel kui sulgumisel, et takistada selle väljatulemist ülemisest siinist (joon. 13); tagasikäigutõkked tuleb maasse kinnitada, mõni sentimeeter pärast elektrilist peatuspunkti.

21) ELEKTRIPAIGALDUSTÖÖD

Teostage elektripaigaldustöid, nagu näidatud joonisel 14, vastavalt CEI 64-8 ja IEC364 sätetele ja kooskõlas HD384 ja muude kehtivate riiklike elektriseadmete standarditega.

HOIATUS! Vooluvõrguga ühendamiseks kasutage multipolaarset kaablit, mille ristlõige on vähemalt 3x1.5mm2 ja mis vastab kehtivatele standarditele (näiteks, kui kaabel on kaitsmata, peab see olema vähemalt võrdväärne H07 RN-F-ga, kuid kui on kaitstud, siis võrdväärne vähemalt H07 VV-F-ga, mille ristlõige on 3x1.5mm2).

Ühendage juht- ja ohutusseadmed kooskõlas eelpool mainitud tehniliste paigaldusstandarditega. Kaablid (voolu jm.) tuleb selgelt eraldada. Joon. 14 näitab ühenduste arvu ja ristlõikeid umbes 100 meetri kohta; pikemate puhul arvutage ristlõige tegeliku koormuse kohta.

Põhilised automaatikaosad on (joon. 14):

I Tüübikinnitusega vastava hindega ja vähemalt 3,5 mm kontaktavadega omnipolaarne kaitselüliti, mis kaitseb ülekoormuse ja lühiste eest, sobilik automaatika vooluvõrgust väljalülitamiseks. Paigaldage, kui juba pole, tüübikinnitusega 0,03A piirmääraga lekkevoolulüliti enne automaatikasüsteemi.
S Võtmelüliti.
AL Ohutuli häälestatud antenniga.
M Ajam
P Seinale kinnitatav surunupu paneel.
Fte, Fre Paar väliseid fotoelemente.
T 1-2-4 kanaliline saatja.

22) MOOTORI PÖÖRDEMOMENT (OHUTUSSIDUR)

HOIATUS: Veenduge, et mõõdetud löögijõud standardile EN 12445 vastavates punktides oleks madalam kui standardis EN 12453 sätestatu.

Seadistus peab vastama kehtivate ohutusstandardite poolt sätestatule. Selleks tuleb mootori pöördemoment määrata järgmiselt:

- Lülitage vooluvõrgust välja.
- Eemaldage kruvid, mis hoiavad kinni reduktormootori kaitset.
- Kasutage komplektis olevat võtit mootori võlli lukustamiseks (joon. 17 – viide „A“). Kasutades vabastusnuppu, kruvige iselukustuva muter kinni (joon. 17 – viide „D“), et pöördemomenti suurendada või lõdvendage, et pöördemomenti vähendada.
- Lülitage toide sisse ja veenduge pöördemomendi mõõtja abil, et liikumine peatuks kehtivate standardite poolt määratud mehhaanilise vastupidavuse väärtuse juures.
- Asetage kaitse mootori peale tagasi ja kruvige see kinni.

HOIATUS – Pöördemomendi reguleerijat tuleb enne automaatikasüsteemi kasutamist kalibreerida.

23) AVARIIVABASTUS

Käsi- või avariivabastus tuleb aktiveerida siis, kui värav on vaja käsitsi avada ja juhtudel, kui automaatikasüsteem ei tööta või töötab valesti. Teostage avariiprotseduur järgmiselt:

- Sisestage standardvõti selleks ettenähtud auku (joon. 18) ja pöörake seda vastupäeva (90°), seejärel pöörake vabastusnuppu päripäeva. Nii jääb hammasratas jõude seisma, mis võimaldab väravat käsitsi avada.
  Hoiatus: Ärge lükake väravatiiba tugevasti, vaid pigem lohistage see üle kogu liikumistee.
- Ajamjuhtimise lähtestamiseks keerake nuppu vastupäeva kuni lõpuni välja ja seejärel keerake standardvõtit päripäeva, kuni see tihkelt kinni jääb. Hoidke võtit ohutus kohas, mis on vastavatele isikutele teada.

Juhul, kui vabastusnupul on personaliseeritud võti (joon. 18), käituge järgnevalt:

- Sisestage personaliseeritud võti lukku ja keerake võtit 90° vastupäeva.
- Hoidke vabastusnuppu ja pöörake seda päripäeva (joon. 18), kuni see peatub. Nii jääb hammasratas jõude seisma, mis võimaldab väravat käsitsi avada.
- Lohistage väravatiiba üle kogu selle liikumistee. Võtit ei saa lukust eemaldada enne, kui nupp on tagasi algses asendis (ajamjuhtimise aktiveerimine).
- Ajamjuhtimise lähtestamiseks keerake nuppu vastupäeva lõpuni välja ja liigutage võti tagasi algsesse asendisse; seejärel võtke võti välja ja hoidke seda ohutus kohas, mis on vajalikkele isikutele teada.

24) PAIGALDAMISKONTROLL

Enne automaatikaseadme töölerakendamist kontrollige hoolikalt järgmist:

- Veenduge, et kõik ohutusseadmed (mikrolülitid, fotoelemendid, elektrilised servad jne) töötaksid korrektselt.
- Kontrollige, et hammaslatt ja hammasratas hambuksid korrektselt (minimaalne mängimisruum 2mm).
- Kontrollige, et värava survejõud jääks kehtivates standardites antud väärtuste piiridesse.
- Kontrollige, et nii avanemis- kui sulgumisjalused oleksid õigesti paigaldatud.
- Kontrollige seadme töötamist manuaaljuhtimisel.
- Kontrollige seadme töötamist kaugjuhtimisseadmega.
- Kontrollige normaalset või kohandatud toimimise loogikat.

25) AUTOMAATIKASEADME KASUTAMINE

Et automaatikaseadet saab juhtida ka seda otseselt nägemata, nii kaugjuhtimispuldi kui nupuga, tuleb kõiki ohutusseadmeid regulaarselt kontrollida, et tagada nende töötamise tõhusus.

HOIATUS! Ohutusseadme rikke korral paluge viivitamatult appi kvalifitseeritud töötaja. Lapsed tuleb automaatika tööalast ohutus kauguses hoida.

26) AUTOMAATIKA JUHTIMINE

Juhtseadme kasutamine võimaldab väravat automaatselt avada ja sulgeda. Sõltuvalt paigaldusnõuetest ja –omadustest on erinevat tüüpi juhtseadmeid (manuaalsed, kaugjuhtimisega, magnetkaardiga jne). Erinevate juhtsüsteemide kohta vaadake infot vastavatest juhenditest.

Paigaldaja on kohustatud kasutajat juhendama automaatika nõuetekohaseks toimimmiseks ja välja tooma tegevused, mida tuleb teostada avarii korral.

27) HOOLDUS

HOIATUS! Enne hooldustöid lülitage välja toitepinge ja vähemalt üks akupoolus, kui see on paigaldatud.

- Läbi tuleb viia järgmised hooldus- ja kontrolltööd:
- Kontrollige kord aastas metall-hammaslattide määret.
- Hoidke liugtee alati puhtana.
- Puhastage aeg-ajalt fotoelementide optilisi detaile.
- Laske kvalifitseeritud tehnikul (paigaldajal) kontrollida pöördemomendi õiget piiväärtust. Kui tuvastate ükskõik millise talitlushäire ja ei oska seda lahendada, lülitage vooluvõrgust välja ja kutsuge kvalifitseeritud tehnik (paigaldaja). Kui ajam ei tööta, võite aktiveerida avariivabastuse (vt peatükki „**Avariijuhtimine**“), et seada hammasratas jõude-olekusse ja seega võimaldada värava käsitsi avamine ja sulgemine.

28) MÜRA
Reduktormootori tekitatud keskkonnamüra on konstantne ja ei ületa 70 dB (A).

29) ÄRAVISKAMINE
Tarvikud tuleb ära visata vastavalt kehtivate regulatsioonidega. Automaatikaseadmed ei kujuta äraviskamisel mingit ohtu. Taaskasutatavad materjalid tuleks eraldi välja sorteerida (elektrilised komponendid, patareid, vask, alumiinium, plastik jne).

30) DEMONTEERIMINE
Kui automaatikasüsteem demonteeritakse, et see mujal uuesti kokku panna, siis toimige järgnevalt:
- Lülitage vooluvõrgust kogu elektripaigaldis välja.
- Kui mingeid komponente ei ole võimalik eemaldada või need on kahjustunud, siis tuleb need välja vahetada.

31) RIKKED: PÕHJUSED ja LAHENDUSED
31.1) Värav ei avane. Mootor ei pöörle.
1) Kontrollige, et fotoelemendid või tundlikud servad poleks mustad, pidevalt aktiivsed või valesti joondatud. Talitage vastavalt.
2) Kontrollige, kas elektripaigaldustööd on õigesti tehtud. Kontrollige sulavkaitsmete terviklikkust.
3) Kontrollige funktsioonide õigsust juhtüksuse diagnostika LED-lampidega (vt vastavaid juhiseid). Tuvastage vea põhjused, kui neid on. Kui LED-lambid näitavad püsivalt start-käsklust, siis kontrollige, et ükski juhtpult, start-nupp või muu juhtseade ei hoiaks start-kontakti aktiivsena (suletuna).
4) Kui juhtseade ei tööta, siis tuleb see välja vahetada. Kui pärast ülalpool loetletud kontrolle probleem püsib, vahetage ajam välja.

31.2) Värav ei avane. Mootor pöörleb, kuid liikumist ei toimu.
1) Avariivabastus on aktiveeritud. Lähtestage ajamjuhtimine.
2) Kontrollige, kas värav on jõudnud vastu mehhaanilisi tõkkeid. Vabastage ja liigutage väravat käsitsi ja lähtestage ajamjuhtimine. Kontrollige ja parandage tõkete asukohta.
3) Kontrollige, et värava mehhaaniline seadistus ei oleks puudulik, näiteks kui rattad on blokeeritud või hammaslatt ei ole hammasrattaga joondatud jne.
4) Kontrollige, et sidur ei pääseks lahti. Kui pääseb, siis koormake see, nagu vastavas peatükis kirjeldatud.
   Kui pärast ülalpool loetletud kontrolle probleem püsib, vahetage ajam välja.

Ajam töötab korrektselt vaid siis, kui järgitakse käesoleva juhendi andmeid. Ettevõte ei vastuta kahju eest, mis tuleneb paigaldusnõuete ja käesoleva juhendi õpetuste mittejärgimisest.

Käesolevad juhendis olevad kirjeldused ja illustratsioonid ei ole lepinguliselt siduvad. Ettevõttel on õigus igal ajal ja käesolevat väljaannet uuendamata teha vajalikke muudatusi toote tehniliseks, tootlikuks ja kaubanduslikuks parandamiseks, kuid jättes samal ajal toote põhiomadused puutumata.

Fig. 1 / Joon. 1

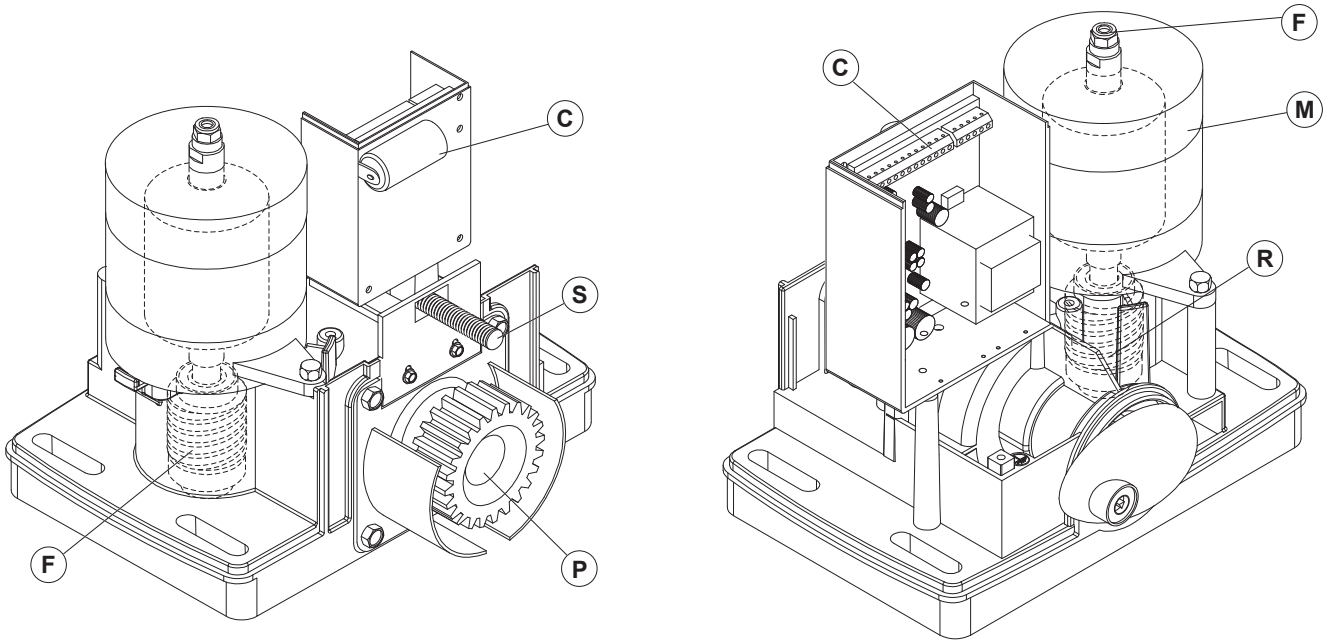

Fig. 2 / Joon. 2

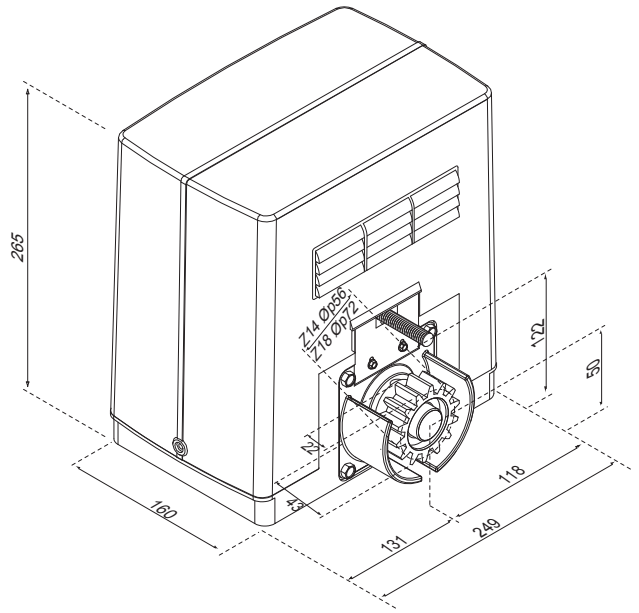

Fig. 3 / Joon. 3

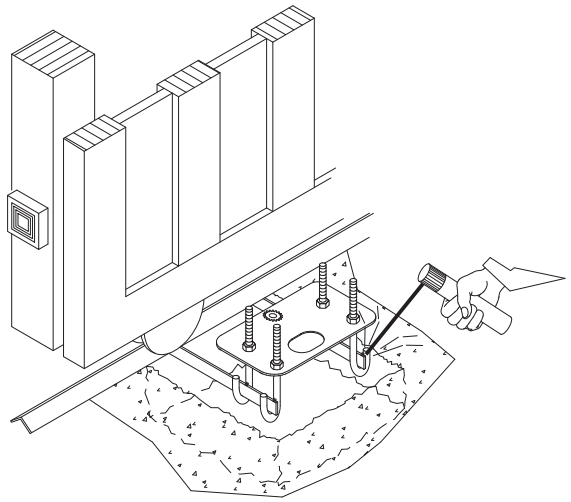

Fig. 4 /Joon. 4

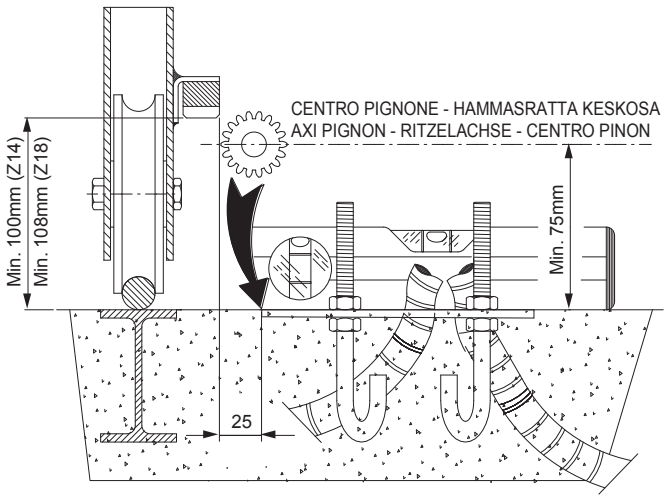

Fig. 5 / Joon. 5

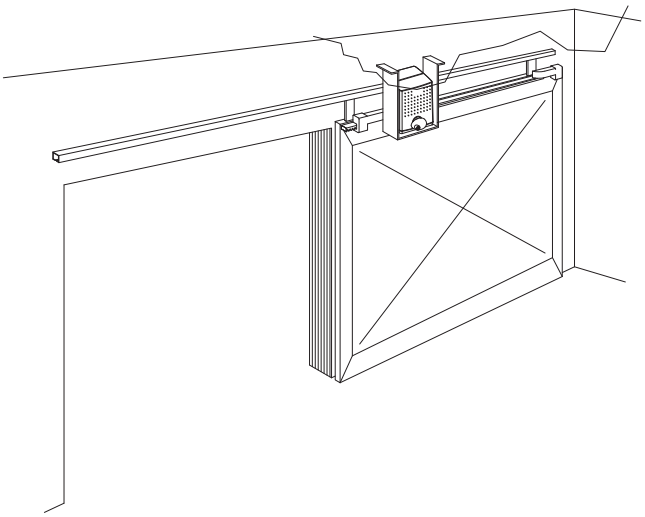

Fig. 6 / Joon. 6

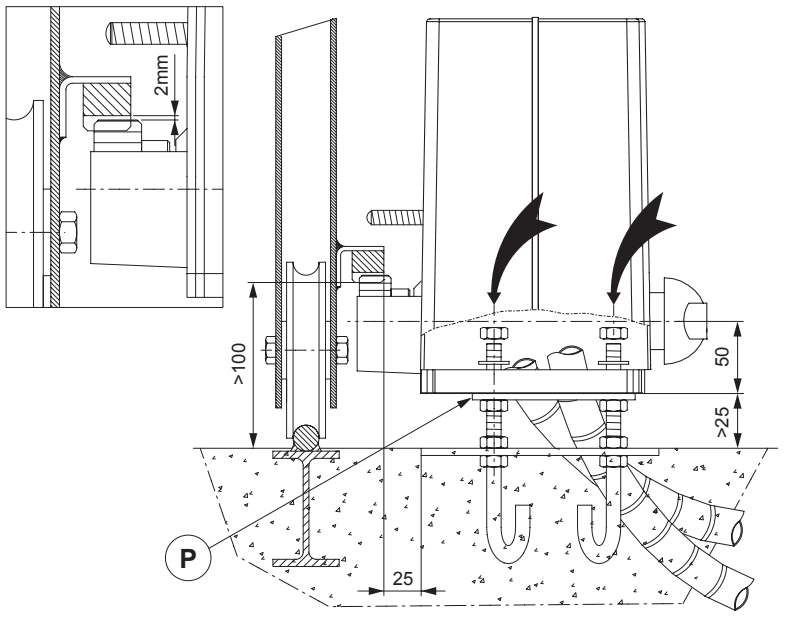

Fig. 7 / Joon. 7

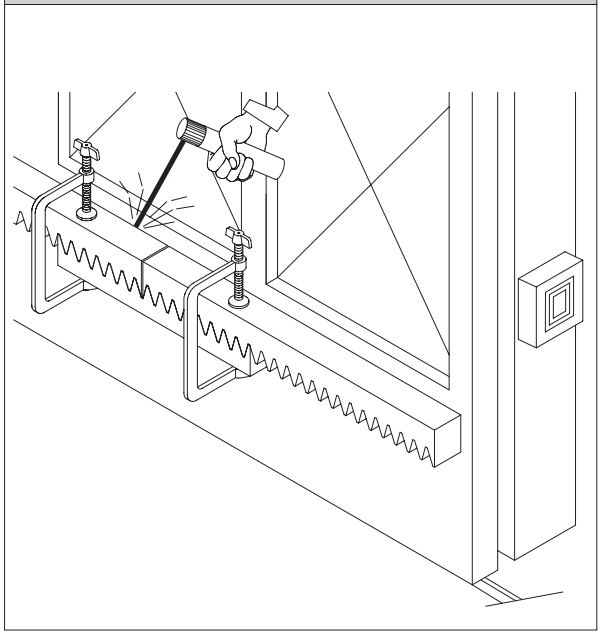

D811457_03

Fig. 8 / Joon. 8

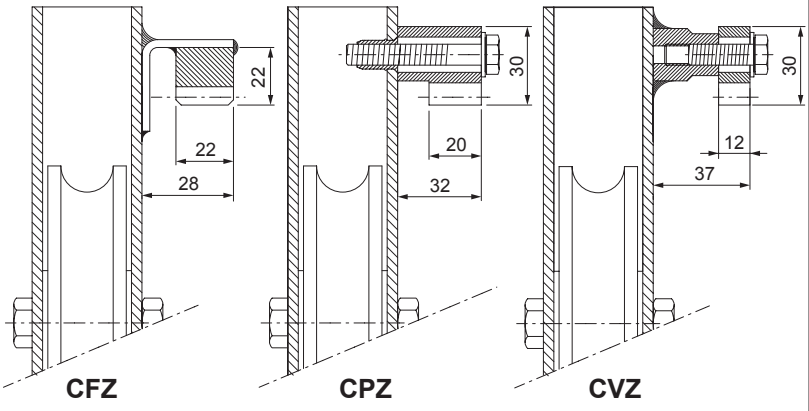

Fig. 9 / Joon. 9

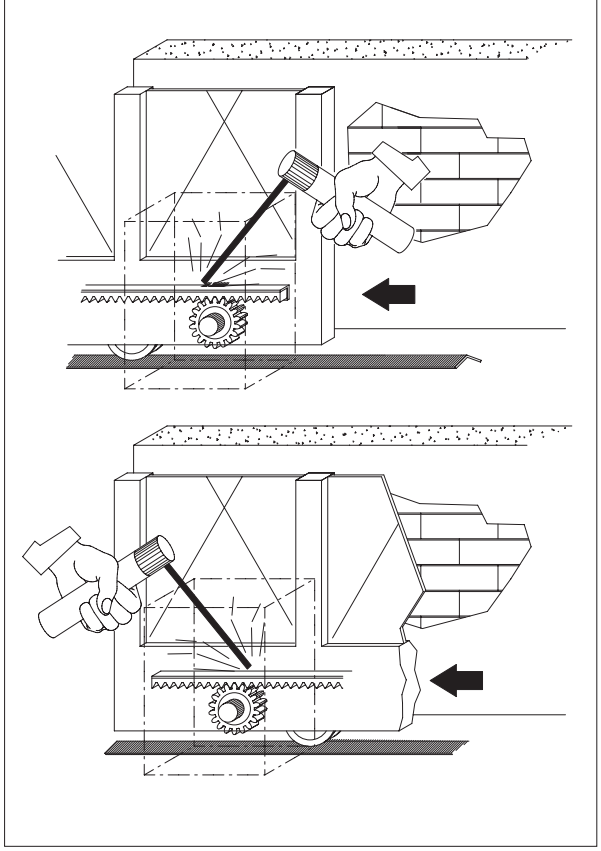

Fig. 10 / Joon. 10

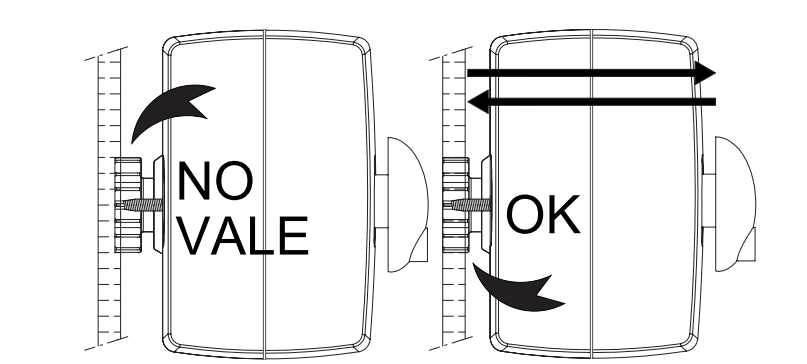

Fig. 11 / Joon. 11

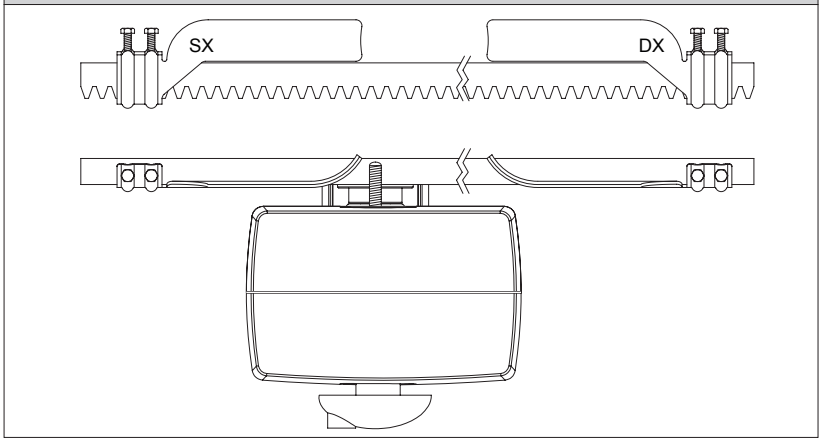

Fig. 12 / Joon. 12

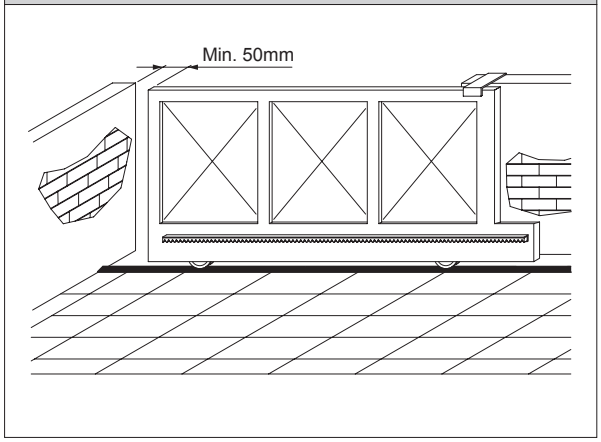

D811457_03

Fig. 13 / Joon. 13

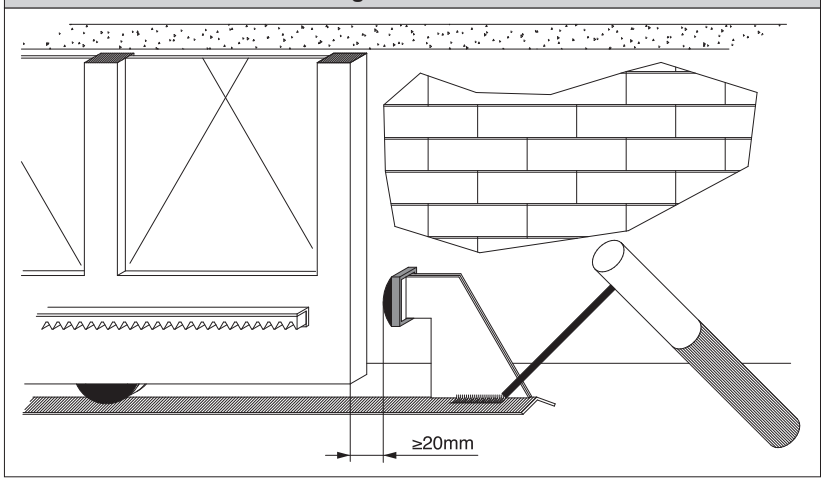

Fig. 14 / Joon. 14

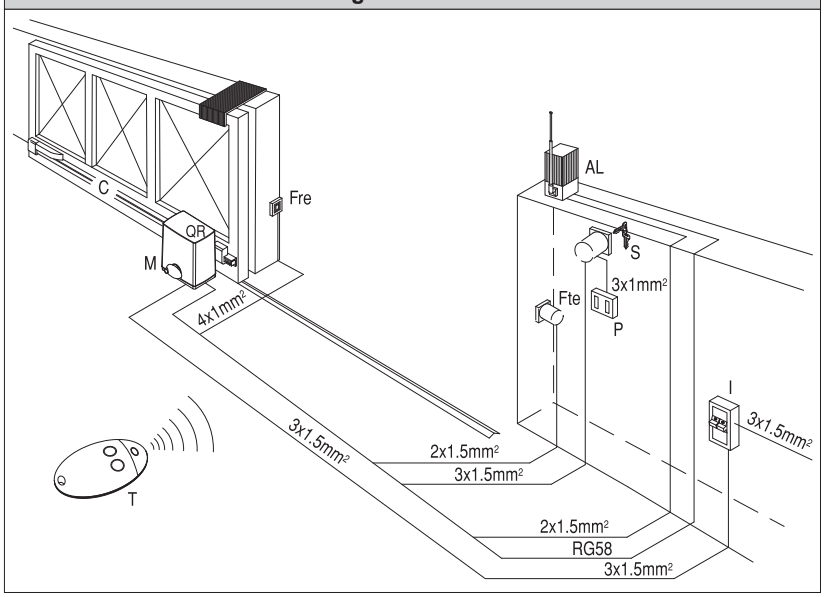

Fig. 15 / Joon. 15

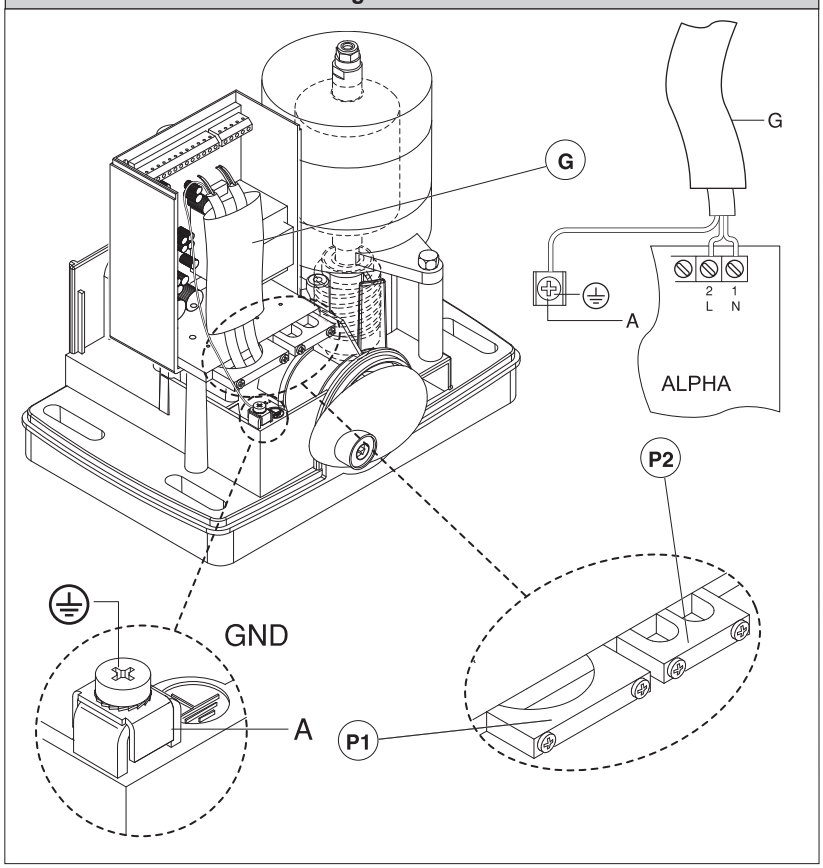

Fig. 16 / Joon. 16

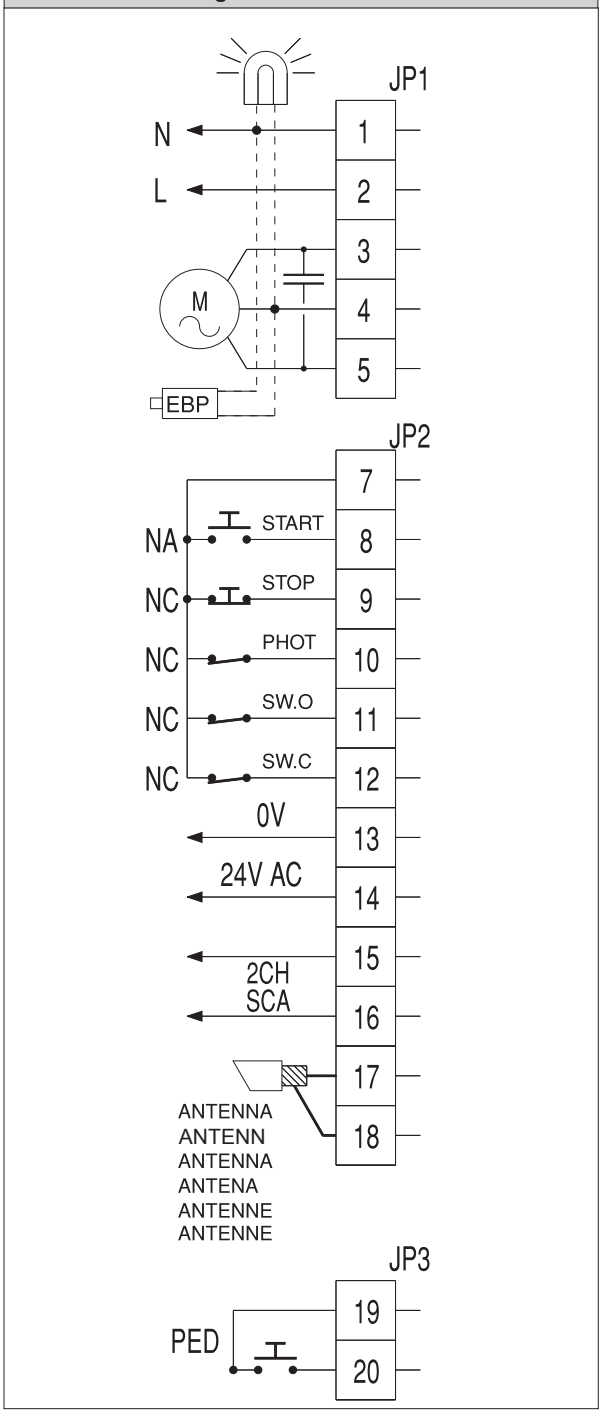

Fig. 17 / Joon. 17

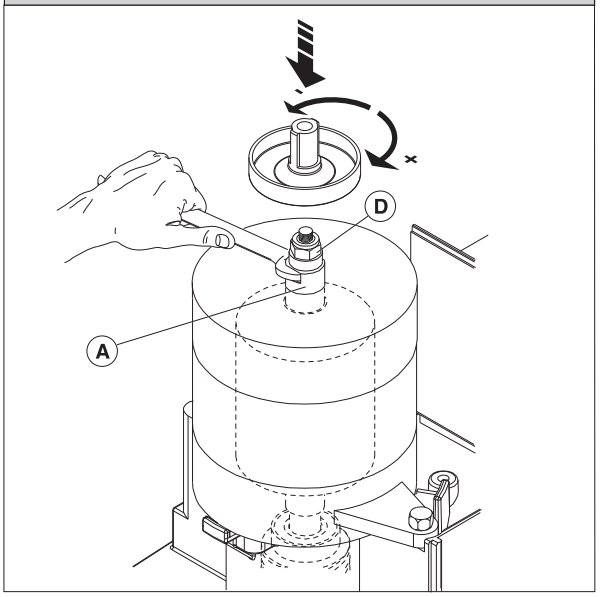

Fig. 18 / Joon. 18

D811457_03

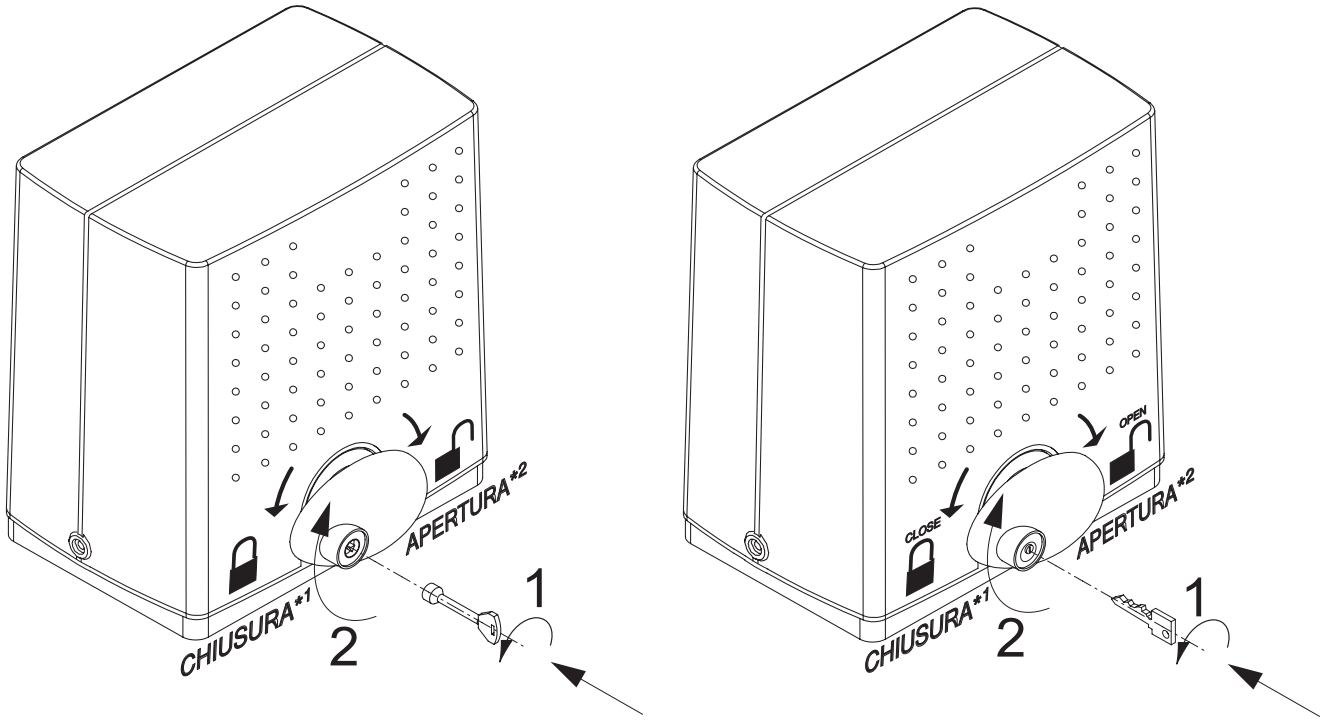

*1 SULGEMINE / FERMETURE / SCHLIESSUNG / CIERRE / FECHO. *2 AVAMINE / OUVERTURE / ÖFFNUNG / APERTURA / ABERTURA

Fig. 19 / Joon. 19

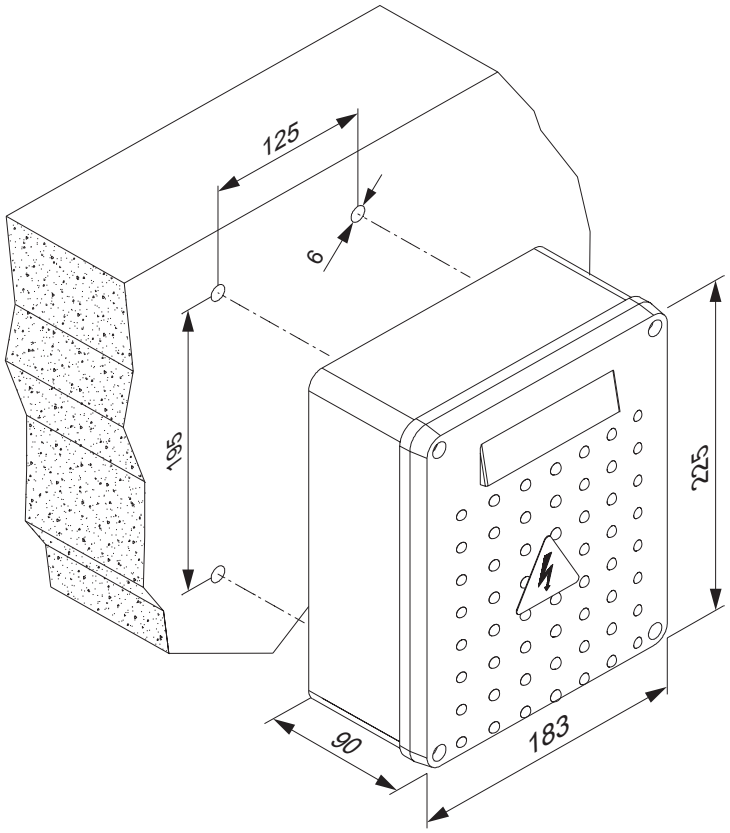

Fig. 20 / Joon. 20

Programmatore palmare universale
Universal palmtop programmer
Programmateur de poche universel
Universellen Palmtop-Programmierer
Programador de bolsillo universal
Programador palmar universal

ALPHA
JP6
UNIFLAT
UNIDA
UNIFLAT
UNITRC
Contatti
Kontaktid
Contacts
Kontakte
Contactos
Contatos
UNIFLAT
UNIMITTO
Contatti
Kontaktid
Contacts
Kontakte
Contactos
Contatos
UNIFLAT
UNITRC
Contatti
Kontaktid
Contacts
Kontakte
Contactos
Contatos

P1

Led
T1
T2
P1
T1
T2
T3
T4
P1
P1

	UNIMITTO	UNITRC	
Contatti Kontaktid Contacts Kontakte Contactos Contatos		1 2 3 4	1 2 3 4

Fig. 21 / Joon. 17

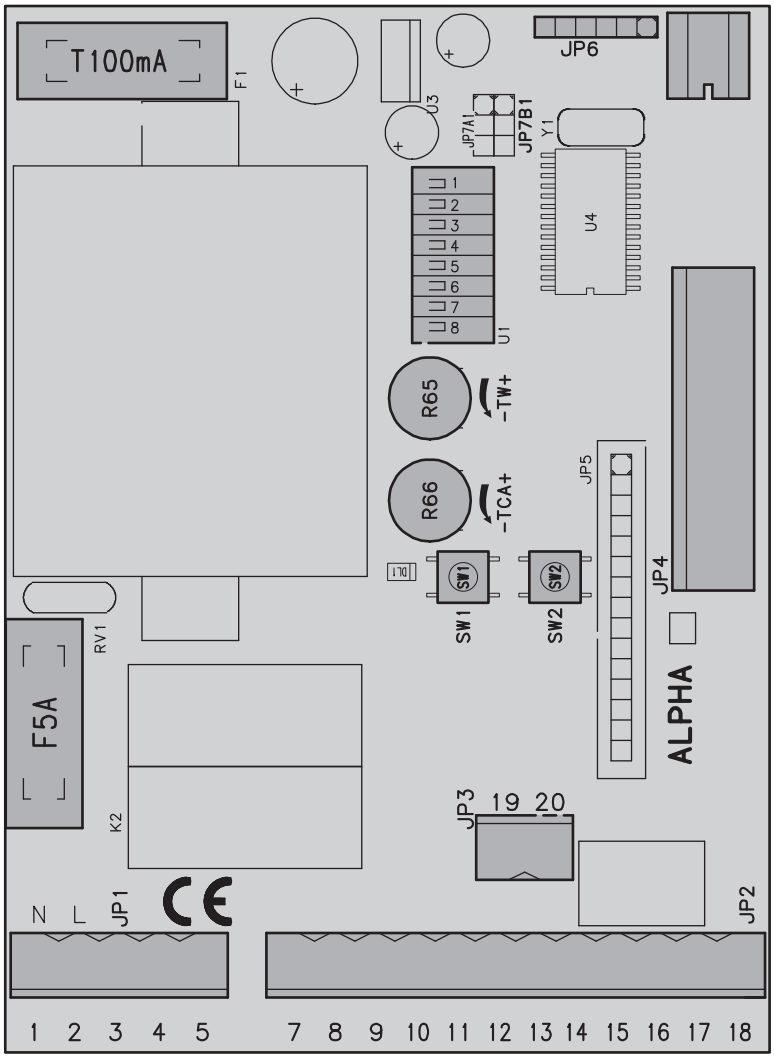

Fig. 22 / Joon. 17

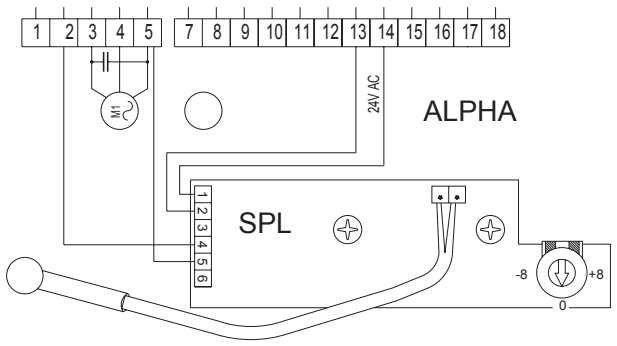

Fig. 23 / Joon. 17

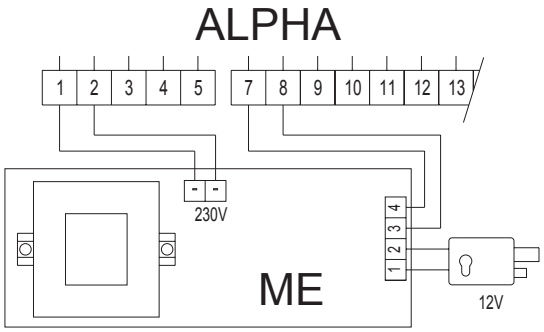

Fig. 24 / Joon. 17

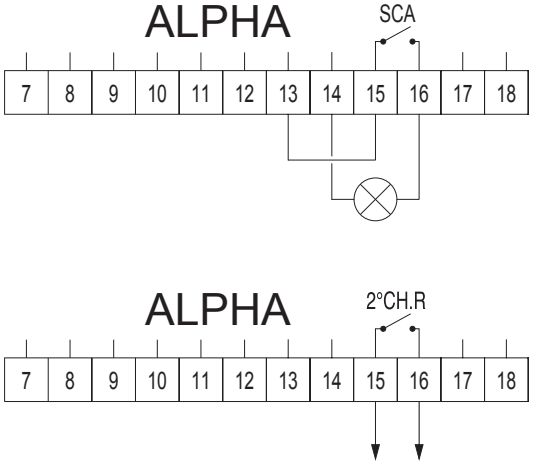

BFT S.P.A.
Via Lago di Vico 44, 36015 Schio (Vi) - ***Italy***
tel. +39 0445 69 65 11 / fax. +39 0445 69 65 22
www.bft.it / e-mail: info@bft.it

AUTOMATISMES BFT FRANCE
13 Bdl. E. Michelet, 69008 Lyon - ***France***
tel. +33 (0)4 78 76 09 88 - fax +33 (0)4 78 76 92 23
e-mail: contacts@automatismes-bft-france.fr

BFT Torantriebssysteme GmbH
Faber-Castell-Straße 29
D - 90522 Oberasbach - ***Germany***
tel. +49 (0)911 766 00 90 - fax +49 (0)911 766 00 99
e-mail: service@bft-torantriebe.de

BFT Automation UK Ltd
Unit 8E, Newby Road
Industrial Estate Hazel Grove, Stockport,
Cheshire, SK7 5DA - ***UK***
tel. +44 (0) 161 4560456 - fax +44 (0) 161 4569090
e-mail: info@bftautomation.co.uk

BFT BENELUX SA
Parc Industriel 1, Rue du commerce 12
1400 Nivelles - ***Belgium***
tel. +32 (0)67 55 02 00 - fax +32 (0)67 55 02 01
e-mail: info@bftbenelux.be

BFT-ADRIA d.o.o.
Obrovac 39
51218 Dražice (Rijeka)
Hrvatska - ***Croatia***
tel. +385 (0)51 502 640 - fax +385 (0)51 502 644
e-mail: info@bft.hr

BFT Polska Sp. z o.o.
ul. Kołacińska 35
03-171 Warszawa - ***Poland***
tel. +48 22 814 12 22 - fax +48 22 814 39 18
e-mail: biuro@bft.com.pl

BFT USA BFT U.S., Inc.
6100 Broken Sound Pkwy. N.W., Suite 14
Boca Raton, FL 33487 - ***U.S.A.***
T: +1 561.995.8155 - F: +1 561.995.8160
TOLL FREE 1.877.995.8155 - info.bft@bft-usa.com

BFT GROUP ITALIBERICA DE AUTOMATISMOS S.L.

Pol. Palou Nord,
Sector F - C/Cami - Can Basa nº 6-8 08401 Granollers -
(Barcelona) - ***Spain***
tel. +34 938 61 48 28 - fax +34 938 70 03 94
e-mail: bftbcn@bftautomatismos.com

P.I. Comendador - C/
informática, Nave 22 - 19200 Azuqueca de henares
(Guadalajara) - ***Spain***
tel. +34 949 26 32 00 - fax +34 949 26 24 51
e-mail: administracion@bftautomatismos.com

BFT SA-COMERCIO DE AUTOMATISMOS E MATERIAL DE SEGURANÇA
UrbanizaÇao da Pedrulha Lote 9 - Apartado 8123,
3020-305 COIMBRA - ***PORTUGAL***
tel. +351 239 082 790 - fax +351 239 082 799
e-mail: geral@bftportugal.com